Четырехканальный модуль дискретного ввода 5V DC с индикацией и двухканальным счетчиком DIM714

Модуль предназначен для ввода 4-х дискретных сигналов напряжения 0…5 В постоянного тока.

- Все каналы изолированы от системы
- Для изоляции входных сигналов от системы используется оптическая развязка
- Дребезг входных сигналов устраняется программно
- Возможно использование двух каналов (DI1, DI2) для подсчета входных импульсов с частотой следования не более 300 Гц

ТЕХНИЧЕСКИЕ ХАРАКТЕРИСТИКИ

- **Число каналов дискретного ввода:**
  4
- **Уровень логического нуля:**
  0 … 0.8 В
- **Уровень логической единицы:**
  2.4 … 5 В
- **Входной ток канала:**
  не более 100 мкА
- **Фильтрация входного сигнала:**
  программная: 0, 200 мкс, 3 мс
- **Изоляция входных цепей:**
  оптическая, 500 В (вход/система);
  500 В (вход/DIN-рейка).
- **Напряжение питания входных цепей:**
  5 В через клеммы *power jumper contacts*
- **Потребляемый ток по внутренней шине:**
  не более 50 мА
- **Двухканальный счетчик входных импульсов (каналы DIN1, DIN2):**
  частота следования не более 300 Гц, 16 разрядов
- **Индикация входного напряжения:**
  светодиодная, 4 канала
- **Виброустойчивость:**
  в соответствии с ГОСТ 28203-89(IEC 60068-2-6)
- **Устойчивость к ударам:**
  в соответствии с ГОСТ 28213-89 (IEC 60068-2-27), ГОСТ 28215-89 (IEC 60068-2-29)
- **Устойчивость к радиопомехам:**
  в соответствии с ГОСТ Р 51318.22-99 Класс А (CISPR 22-97)
- **Устойчивость к электромагнитному излучению:**
  в соответствии с ГОСТ Р 50839-2000 (II группа) (BS EN 61000-6-2:2001)
- **Степень защиты:**
  IP 20
- **Рабочий температурный диапазон:**
  -40°C … +85°C
- **Температура хранения:**
  -40°C … +85°C
- **Относительная влажность:**
  до 80 % без конденсации влаги
- **Среднее время наработки на отказ:**
  3 000 000 ч
- **Установочные размеры (W x H x L):**
  12 x 64 x 100 мм
- **Масса:**
  не более 0,06 кг

СХЕМА ПОДКЛЮЧЕНИЯ DIM714

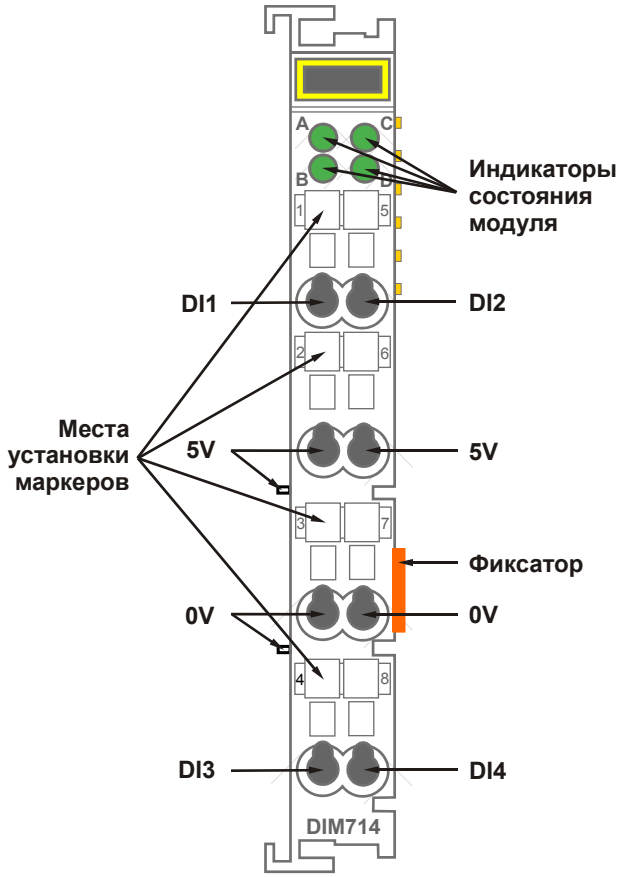

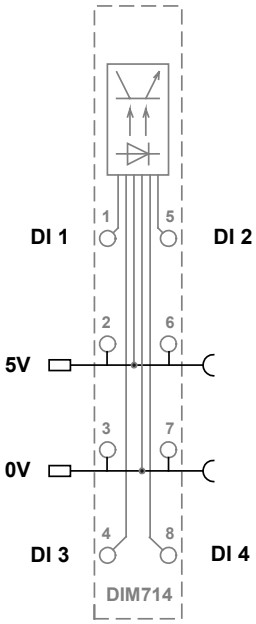

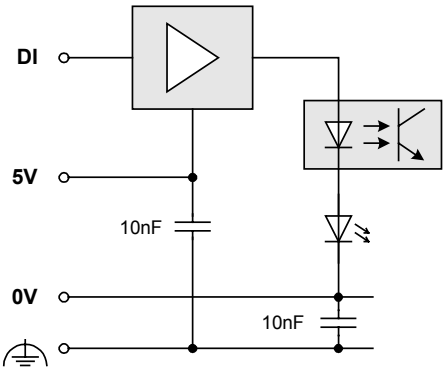

DIM714: ИНФОРМАЦИЯ ДЛЯ ЗАКАЗА

DIM71401