Восьмиканальный модуль дискретного ввода 24V DC (low-side switching) с индикацией и двухканальным счетчиком

DIM762

Модуль предназначен для ввода восьми дискретных сигналов напряжения от -3 до +30 В постоянного тока

- **Все каналы изолированы от системы**
- **Для изоляции входных сигналов от системы используется оптическая развязка**
- **Дребезг входных сигналов устраняется программно**
- **Возможно использование двух каналов (DI1, DI2) для подсчета входных импульсов с частотой следования не более 300 Гц**

ТЕХНИЧЕСКИЕ ХАРАКТЕРИСТИКИ

- **Число каналов дискретного ввода:**
  8
- **Уровень логического нуля:**
  15 … 30 В постоянного тока
- **Уровень логической единицы:**
  -3 … +5 В постоянного тока
- **Входной ток канала:**
  не более 10 mA
- **Фильтрация входного сигнала:**
  программная: 0, 200 мкс, 3 мс
- **Изоляция входных цепей:**
  оптическая, 500 В (вход/система);
  500 В (вход/DIN-рейка).
- **Напряжение на входных контактах питания:**
  24 В (-15% … +20%) постоянного тока
- **Потребляемый ток по внутренней шине:**
  не более 50 mA
- **Двухканальный счетчик входных импульсов (каналы DI1, DI3):**
  частота следования не более 300 Гц, 16 разрядов
- **Индикация входного напряжения:**
  светодиодная, 8 каналов
- **Виброустойчивость:**
  в соответствии с ГОСТ 28203-89(IEC 60068-2-6)
- **Устойчивость к ударам:**
  в соответствии с ГОСТ 28213-89 (IEC 60068-2-27), ГОСТ 28215-89 (IEC 60068-2-29)
- **Устойчивость к радиопомехам:**
  в соответствии с ГОСТ Р 51318.22-99 Класс А (CISPR 22-97)
- **Устойчивость к электромагнитному излучению:**
  в соответствии с ГОСТ Р 50839-2000 (II группа) (BS EN 61000-6-2:2001)
- **Степень защиты:**
  IP 20
- **Рабочий температурный диапазон:**
  -40°C … +85°C
- **Температура хранения:**
  -40°C … +85°C
- **Относительная влажность:**
  до 80 % без конденсации влаги
- **Среднее время наработки на отказ:**
  1 600 000 ч
- **Установочные размеры (W x H x L):**
  12 x 64 x 100 мм
- **Масса:**
  не более 0,06 кг.

СХЕМА ПОДКЛЮЧЕНИЯ DIM762

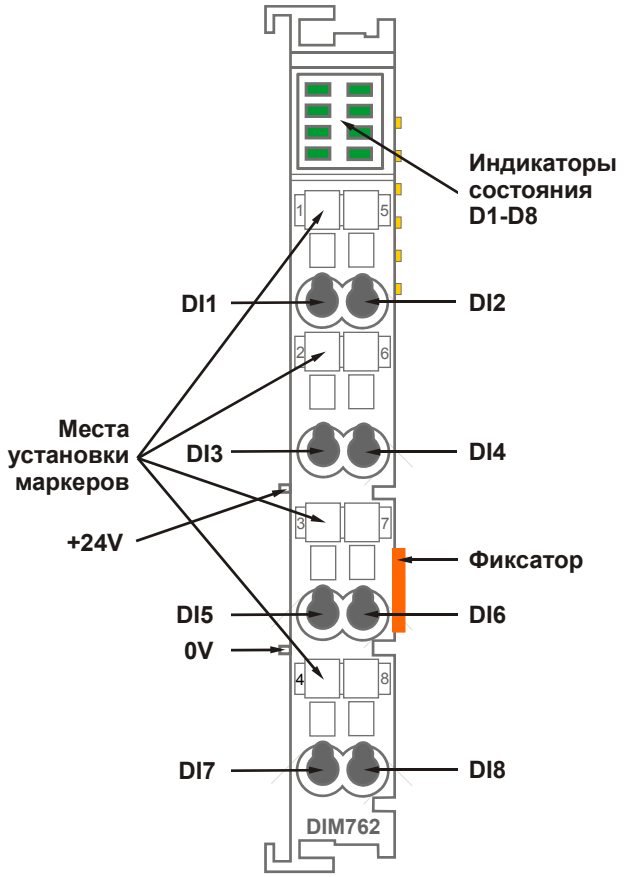

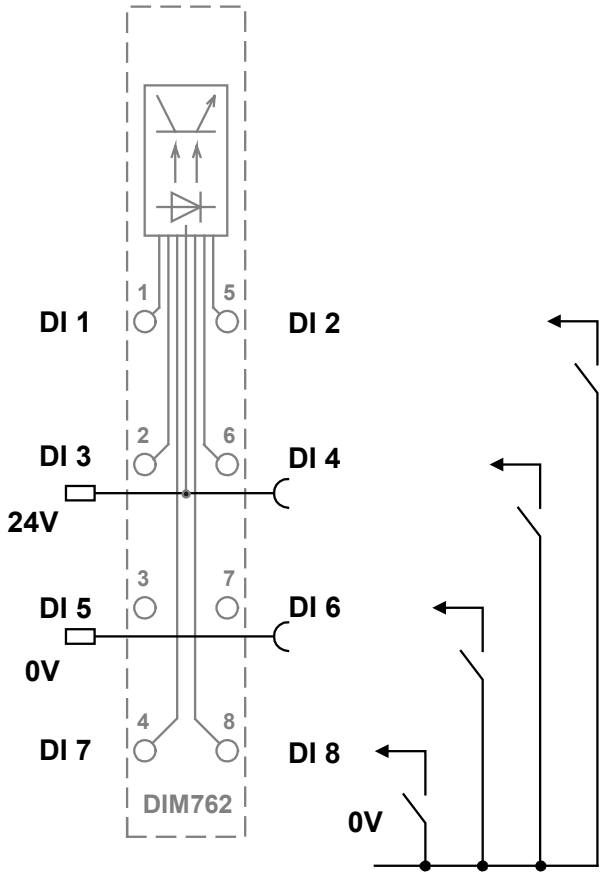

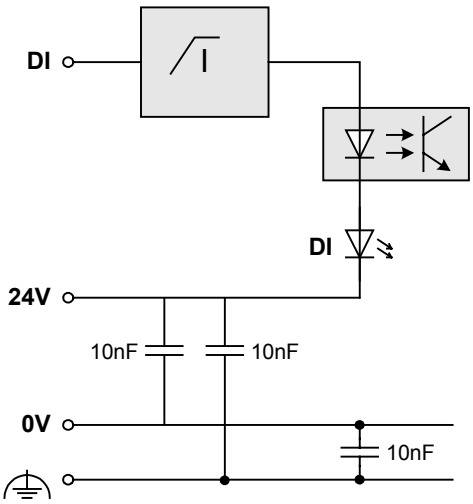

DIM762: ИНФОРМАЦИЯ ДЛЯ ЗАКАЗА

DIM76201