Модуль процессора CPC502-A1

Одноплатный компьютер на базе процессора Intel® Pentium® M 3U CompactPCI / PXI

ТЕХНИЧЕСКИЕ ХАРАКТЕРИСТИКИ

- **Процессор**:
  - Intel® Pentium® M, до 1,1 ГГц
  - Intel® Pentium® M, до 1,4 ГГц
  - Intel® Pentium® M, до 1,6 ГГц
  - Intel® Pentium® M, до 1,8 ГГц
  - Intel® Celeron® M, до 1,0 ГГц
- **Системная шина 400 МГц**
- **Чипсет**:
  82855GME GMCH & Hance Rapid ICH
- **Оперативная память**:
  напаянная, до 1 Гб PC333 DDR SDRAM, ECC
- **Интерфейс VGA:**
  - Интегрированный 2D/3D графический ускоритель
  - Поддержка разрешений до 2048 x 1536 при 16-разрядном цвете и частоте развертки 75 Гц
  - Аппаратная компенсация движения при программном декодировании MPEG2 и MPEG4
  - Динамическое выделение до 64 Мб системной памяти под видеопамять
  - 15-контактный D-Sub разъем VGA для подключения аналоговых мониторов на передней панели
  - Сигналы VGA доступны с модуля Rear I/O
  - LVDS выход, поддержка TFT панелей (через Rear I/O)
- **AC'97** (доступен на плате расширения MIC583)
- **Ethernet**
  - Два порта Gigabit Ethernet 10/100/1000 Мбит/с
- **Шесть портов USB 2.0**
  - Два разъема USB на передней панели CPC502
  - Два разъема доступны на RIO582
  - Два разъема на MIC580
- **EIDE Ultra ATA/100/66/33**
  - Два канала
  - Подключение до двух устройств EIDE на канал
  - Дополнительный 50-контактный (2 мм) разъем для подключения устанавливаемого на модуль MIC580 дискового накопителя 2,5"
- **Интерфейсы Serial ATA:**
  - Один разъем на RIO582
  - Один разъем на MIC580
- **Интерфейс FDD** (доступен на MIC580)
- **NAND флэш-диск 32 Мб**
- **Разъём для подключения CompactFlash Type I/II** (работа в режиме True IDE)
- **Параллельный порт** (доступен только через MIC580) с поддержкой режимов SPP/ECP/EPP
- **Последовательные порты**:
  - COM1 и COM3 (доступны через MIC580)
  - COM2 (доступен через RIO582), оптоизолированный
- **Интерфейс клавиатуры и мыши PS/2**
- **Часы реального времени**
  с питанием от литиевой батареи
- **Аппаратный мониторинг рабочих параметров**
- **Сторожевой таймер**
- Кнопка **Programmable switch**
- **Мезонинный модуль Fastwel MIC580**:
  с возможностью установки с обеих сторон системной платы
- **Rear I/O:**
  подключение дополнительного модуля ввода/вывода к разъему J2
- **BIOS, операционные системы**:
  - Phoenix® BIOS
  - FDOS, Windows® XPE/CE, Linux®, QNX®
- **Питание**:
  5 В – 6 А, 3,3 В – 2 А
- **Рабочая температура**:
  - индустриальный диапазон от –40°C до +85°C
  - коммерческий диапазон от 0°C до +70°C
- **Температура хранения**: от –55°C до +85°C
- **Влажность**: от 0% до 80% без конденсации
- **Стойкость к ударам/вибрации**: 50g/5g
- Наработка на отказ (**MTBF**): 120000 часов
- **Размер**: 3U, 4HP

©2008 Fastwel. Тел.: 7 (495) 234-0639. Факс: 7 (495) 232-1654. http://www.fastwel.ru

CPC502-A1: ФУНКЦИОНАЛЬНАЯ СХЕМА

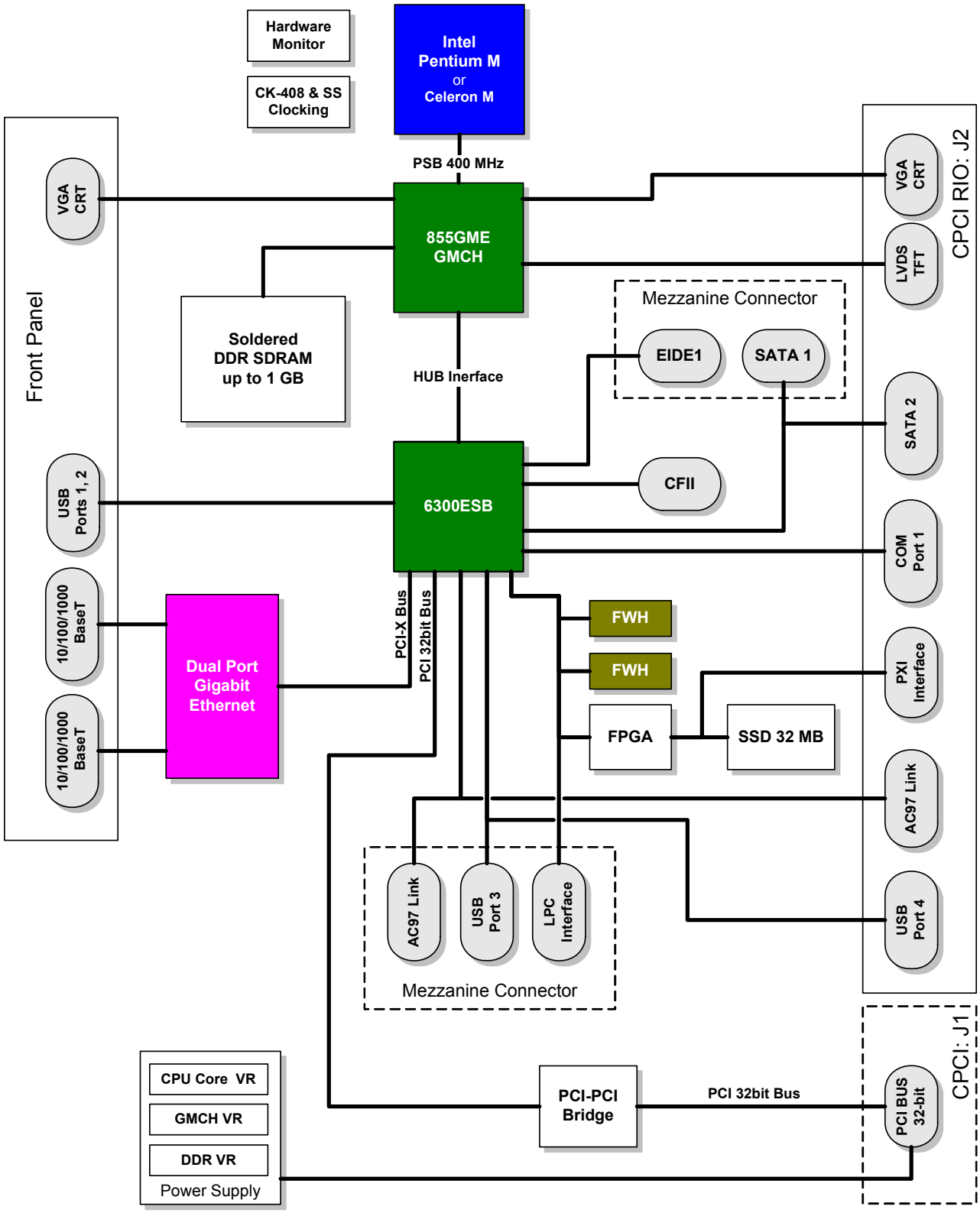

©2008 Fastwel. Тел.: 7 (495) 234-0639. Факс: 7 (495) 232-1654. http://www.fastwel.ru

CPC502-A1: ИНФОРМАЦИЯ ДЛЯ ЗАКАЗА

CPC502-A1: Пользователь может выбрать необходимую конфигурацию, используя следующий шаблон:

1		2		3		4		5		6
CPC502 - 01	-	**P1.8**	-	**RAM512**	-	**C**	-	**A1**	\	**OPTIONS**

Номер ревизии

XY	возможные ревизии см. в таблице 1.1

Прочие опции

\ x x x	доступные опции см. в таблице 1.2

Температурный диапазон

I	Индустриальный: от -40°C до +85°C
C	Коммерческий: от 0°C до 70°C

Системная память

RAM512	512 MB DDR SDRAM
RAM1024	1024 MB DDR SDRAM

Процессор

P1.1	IC Pentium M 1.1 GHz, LV, 400 MHz FSB uFC-PGA Intel
P1.4	IC Pentium M 1.4 GHz, LV, 400 MHz FSB uFC-PGA Intel
P1.6	IC Pentium M 1.6 GHz, 400 MHz FSB uFC-PGA Intel
P1.8	IC Pentium M 1.8 GHz, 400 MHz FSB uFC-PGA Intel
C1.0	IC Celeron M 1.0 GHz, 400 MHz FSB uFC-PGA Intel

Базовое имя модуля

CPC502 - 01	3U CompactPCI Pentium M SBC, FFD 32 MB, VGA, 2x Gigabit Ethernet Pentium M 1.8 GHz, 400 MHz FSB 512 MB soldered DDR SDRAM

©2008 Fastwel. Тел.: 7 (495) 234-0639. Факс: 7 (495) 232-1654. http://www.fastwel.ru

Прочие опции вариантов исполнения CPC502-A1

Модули CompactFlash	
\CF128	128 MB CompactFlash card, индустриальное исполнение, 40°C…+85°C
\CF256C	256 MB CompactFlash card, коммерческое исполнение, 0°C...+70°C
\CF256	256 MB CompactFlash card, индустриальное исполнение, 40°C…+85°C
\CF512C	512 MB CompactFlash card , коммерческое исполнение, 0°C...+70°C
\CF512	512 MB CompactFlash card, индустриальное исполнение, 40°C…+85°C
\CF1024C	1 GB CompactFlash card, коммерческое исполнение, 0°C…+70°C
\CF1024	1 GB CompactFlash card, индустриальное исполнение, 40°C…+85°C
\CF2G	2 GB CompactFlash card, индустриальное исполнение, -40°C…+85°C
\CF2GC	2 GB CompactFlash card, коммерческое исполнение, 0°C…+70°C
\CF4G	4 GB CompactFlash card, индустриальное исполнение, -40°C…+85°C
\CF4GC	4 GB CompactFlash card, коммерческое исполнение, 0°C...+70°C
\CF8GC	8 GB CompactFlash card, коммерческое исполнение, 0°C...+70°C
\CF16GC	16 GB CompactFlash card, коммерческое исполнение, 0°C…+70°C
Покрытие	
\COATED	Защитное покрытие
Операционная система	
\FDOS	Fastwel DOS
\XPE	Windows XP Embedded
\WCE	Windows CE
\QNX	QNX
\LNX	Linux 2.4.20

Пример:

CPC502 – 01 – P1.6 – RAM512 – C – A1 \CF128 \COATED \XPE

3U CompactPCI Pentium M SBC, FFD 32 Мб, VGA, 2x Gigabit Ethernet
Pentium M 1,6 ГГц, 400 МГц FSB
512 Мб: напаянная память DDR SDRAM
Коммерческий температурный диапазон, 0°C … +70°C
128 Мб: карта CompactFlash
Защитное покрытие
Windows XP Embedded

©2008 Fastwel. Тел.: 7 (495) 234-0639. Факс: 7 (495) 232-1654. http://www.fastwel.ru

Платы расширения: Шаблон заказа:

RIO58201 - C \ Coated

Температурный диапазон		
I	Индустриальный	-40°…+85°
C	Коммерческий	0°…+70°

Покрытие лаком	
\ Coated	Покрывать лаком
—	Не покрывать лаком

MIC58001 - C - A1 \ Coated

Температурный диапазон		
I	Индустриальный	-40°…+85°
C	Коммерческий	0°…+70°

Покрытие лаком	
\ Coated	Покрывать лаком
—	Не покрывать лаком

MIC58301 - C \ Coated

Температурный диапазон		
I	Индустриальный	-40°…+85°
C	Коммерческий	0°…+70°

Покрытие лаком	
\ Coated	Покрывать лаком
—	Не покрывать лаком

Модули расширения:

RIO582: Модуль ввода/вывода Rear I/O, 3U 4HP, 1 оптоизолированный порт RS232, интерфейсы: 2×USB 2.0, VGA, SATA, дополнительная батарея для часов реального времени

MIC580: Мезонинная интерфейсная плата 3U 4HP, интерфейсы: 2×USB 2.0, 2×RS232, LPT, PS/2, HDD, FDD, SATA, линейный звуковой вход/выход, место для 2,5" HDD, дополнительное внешнее питание ATX

MIC58301: Мезонинный интерфейсная модуль Rear I/O, 3U 4HP, LVDS, звуковой вход/выход, оптоизолированный сброс

КОНТАКТЫ

Официальный дистрибьютер Fastwel в России, странах СНГ и Балтии — компания ПРОСОФТ
Телефон: (495) 234-0636 Факс: (495) 234-0640 Web: http://www.prosoft.ru

©2008 Fastwel. Тел.: 7 (495) 234-0639. Факс: 7 (495) 232-1654. http://www.fastwel.ru