Водозащищенный коммуникационный контроллер со степенью защиты IP67

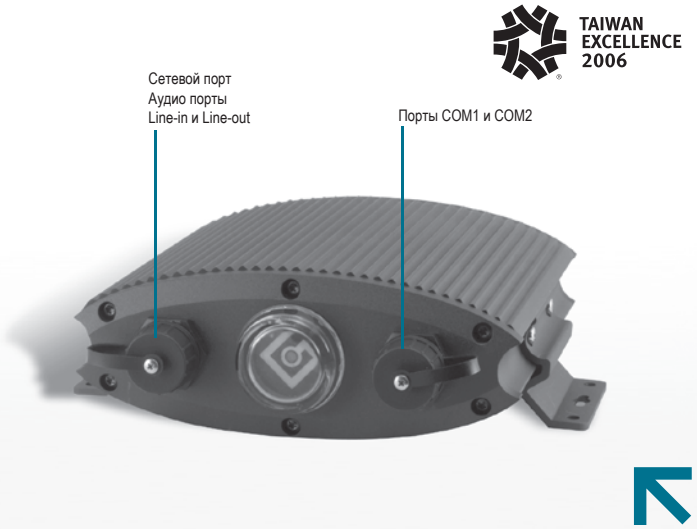

Основные характеристики

- Первый в мире водозащищенный контроллер: степень защиты IP67
- Внешняя изоляция и защита от перенапряжения
- Широкий диапазон рабочих температур
- Антивибрационное и противоударное исполнение
- Компактный размер, простота монтажа, множество интерфейсов ввода/вывода
- Высокая производительность во встраиваемых приложениях, простота разработки приложений для контроллера
- AT схема питания

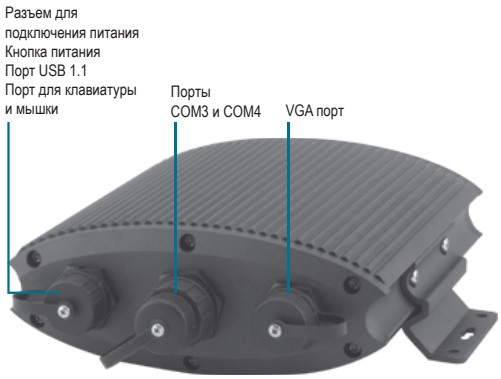



Спецификации

Система		
Процессор	Процессор VIA Mark™ 533 МГц	
ОЗУ	1 разъем SDRAM SODIMM, до 512 Мбайт	
Слоты расширения	1 x Mini PCI для доп. функциональности	
Порты для видео/ клавиатуры/мышки	1 VGA порт, порт для клавиатуры и мышки	
Порты Ethernet	1 x 10/100Base-TX	
Твердотельные диски	1 слот CompactFlash™	
Последовательные порты	3 x RS-232, 1 x RS-232/422/485	
Аудио	Порты Line-in/Line-out	
USB	1 порт USB 1.1	
Управление	1 кнопка вкл/выкл	
Сигнальные светодиоды	1 индикатор питания	
Сторожевой таймер	Отслеживает интервал для перезагрузки системы, программируемый	
Блок питания	1. Вход по пост. току	Внутренний DC/DC-конвертор (по умолчанию)
		Входное напряжение: 9 В ~ 30 В пост. тока
	2. Вход по перем. току	Внешний адаптер питания (опционально)
		Входное напряжение: 100 В ~ 240 В перем. тока, при 50 ~ 60 Гц
		Выходная мощность: 36 Вт (+12 В @ 3 А)
Энергопотребление	ЦП VIA C3™ 533 МГц +12 В @ 0,5 А	
Среднее время наработки на отказ	70.000 ч	
Поддерживаемые ОС	Windows® CE .NET, Windows® XP Embedded, Windows® 2000	
Механические свойства		
Конструкция	Высокопрочный корпус из алюминиевого сплава	
Цвет	Защитно-зеленый	
Монтаж	Настенный, на DIN-рейку	
Размеры	(ШхВхГ) 165 x 65,6 x 197 мм (6,5" x 2,6" x 7,8")	
Размеры коробки	(ШхВхГ) 265 x 235 x 280 мм (10,4" x 9,25" x 11")	
Вес нетто	2 кг (4,4 lb)	
Условия эксплуатации		
Водо- и пылезащита	Степень защиты IP67	
Температура эксплуатации	-15°C ~ 60°C (5°F ~ 140°F)	
Температура хранения	-40°C ~ 85°C (-40°F ~ 85°F)	
Влажность при хранении	5% - 90% при 40°C, без выпадения конденсата Стандарт Mil-Std-810F, метод 507.4, влажность при хранении: относительная влажность 5-95%, без выпадения конденсата	
Вибрация	5 G, 5 ~ 500 Гц, случайный характер Стандарт Mil-Std-810F, метод 514.5, процедура 1, кат. 20, таблица 514.5C-VII. Рис. 514.5C (грузовой автомобиль)	
Удар	Пиковое ускорение 100 G (длительность 11 мс)	
ЭМ-совместимость	CE/FCC Class A	

Примечание: все спецификации могут быть изменены без предварительного уведомления

Размеры

Ед. изм.: мм

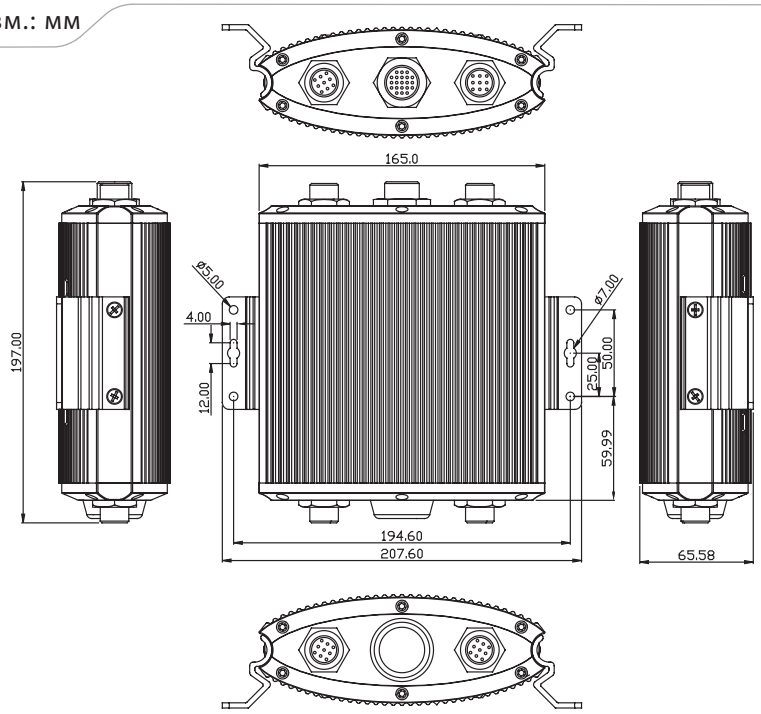

Информация для заказа

- **AEC-6710-A1**
  Водозащищенный коммуникационный контроллер со степенью защиты IP67, процессор VIA Mark™ 533 МГц, ОЗУ 128 Мбайт, накопитель CompactFlash™ 2 Гбайт, 4 COM порта, без набора кабелей
- **AEC-6710-A2**
  Водозащищенный коммуникационный контроллер со степенью защиты IP67, процессор VIA Mark™ 533 МГц, ОЗУ 128 Мбайт, накопитель CompactFlash™ 1 Гбайт, 4 COM порта, без набора кабелей
- **AEC-6710-KIT**
  Водозащищенный коммуникационный контроллер со степенью защиты IP67, процессор VIA Mark™ 533 МГц, ОЗУ 128 Мбайт, накопитель CompactFlash™ 1 Гбайт, 4 COM порта, с набором кабелей

Дополнительные принадлежности

- **9741681002**
  Адаптер питания от перем. тока
  Вход. напр. 90~260 В
  Выходн. напр. 12 В пост. тока