AEC-6910

Многофункциональный безвентиляторный встраиваемый контроллер с ЦП Intel® Pentium® M/Celeron® M и слотом расширения PCI

TAIWAN EXCELLENCE 2006



Основные характеристики

- Безвентиляторный дизайн
- Процессор Intel® Pentium® M (частота до 2 ГГц)/ Celeron® M
- 1 (или опционально 2) слот расширения PCI, 2 слота PCMCIA
- Широкий диапазон входных напряжений (по перем./пост. току)
- Порты: Ethernet/4 COM/4 USB/Аудио/Параллельный/ CompactFlash™
- Антивибрационное и ударопрочное исполнение
- Платформа для узла управления машинами, безопасности, анализа данных
- AT схема питания



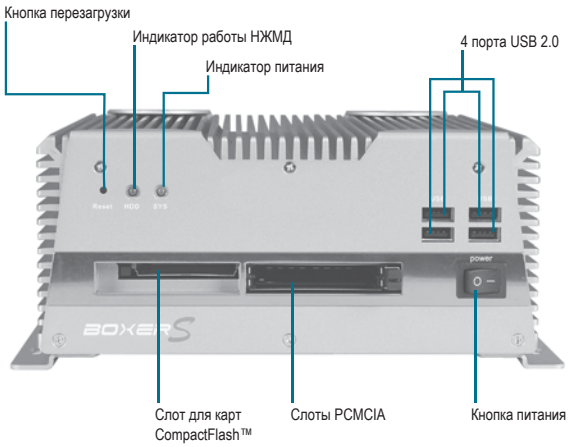

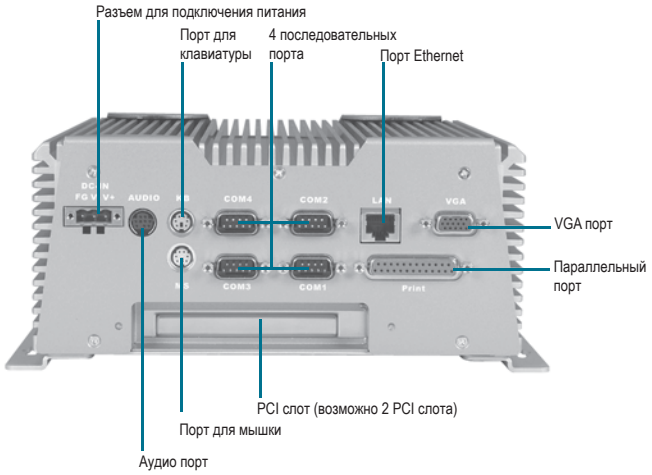

Спецификации

Система		
Процессор	Процессор Intel® Pentium® M (частота до 2 ГГц)/ Celeron® M	
ОЗУ	1 разъем DDR SDRAM DIMM, до 1 Гбайт	
Слоты расширения	1 x PCI (опционально 2 x PCI), 2 x PCMCIA	
Порты для видео/ клавиатуры/мышки	DB-15 VGA разъем, PS/2 разъемы для клавиатуры и мышки	
Порт Ethernet	10/100Base-TX, 1 разъем RJ-45	
Твердотельные диски	1 слот CompactFlash™ Type II	
Жесткие диски	1 отсек для 2,5" жестких дисков	
Последовательные порты	3 x RS-232, 1 x RS-232/422/485	
Аудио	Порты MIC-in/Line-in/Line-out, требуется дополнительный кабель	
USB	4 порта USB 2.0	
Параллельный порт	1 порт для подключения принтера	
Управление	1 кнопка вкл/выкл, 1 кнопка перезагрузки	
Сигнальные светодиоды	1 индикатор питания, 1 индикатор работы НЖМД	
Сторожевой таймер	Отслеживает интервал для перезагрузки системы, программируемый	
Блок питания	1. Вход по пост. току	Внутренний DC/DC-конвертор (по умолчанию)
		Входное напряжение: 9 В ~ 30 В пост. тока
	2. Вход по перем. току	Внешний адаптер питания (опционально)
		Входное напряжение: 100 В ~ 240 В перем. тока, при 50 ~ 60 Гц
Энергопотребление	ЦП Intel® Pentium M 1,6 ГГц, DDR333 256 Мбайт 12 В@2,2 А	
Среднее время наработки на отказ	40.000 ч	
Поддерживаемые ОС	Windows® XP, Windows® 2000, Windows® XP Embedded	
Механические свойства		
Конструкция	Высокопрочный корпус из алюминиевого сплава	
Цвет	Горчичный	
Монтаж	Настольный/настенный	
Размеры	(ШхВхГ) 214 x 94,8 x 237,8 мм (8,4" x 3,7" x 9,4") – 1 PCI (ШхВхГ) 214 x 117,5 x 237,8 мм (8,4" x 4,6" x 9,4") – 2 PCI	
Размеры коробки	(ШхВхГ) 336 x 294 x 260 мм (13,2" x 11,6" x 10,2")	
Вес нетто	5,63 кг (12,4 lb) – 1 PCI 6,21 кг (13,7 lb) – 2 PCI	
Условия эксплуатации		
Температура эксплуатации	-15°C ~ 55°C (5°F ~ 131°F) - ЦП Pentium® M 1,6 ГГц, накопитель CompactFlash -15°C ~ 50°C (5°F ~ 122°F) - ЦП Pentium® M 1,6 ГГц, НЖМД для транспорта -15°C ~ 45°C (5°F ~ 113°F) - ЦП Pentium® M 1,6 ГГц, стандартный НЖМД	
Влажность при работе	5% - 95% при 40°C, без выпадения конденсата	
Вибрация	5 G, 5 ~ 500 Гц, случайный характер (накопитель CompactFlash™) 1 G, 5 ~ 500 Гц, случайный характер (стандартный НЖМД)	
Удар	Пиковое ускорение 50G (длительность 11 мс), накопитель CompactFlash™ Пиковое ускорение 20G (длительность 11 мс), стандартный НЖМД	
ЭМ-совместимость	CE/FCC Class B, UL, EN-50155, EN-60601	

Размеры

Ед. изм.: мм

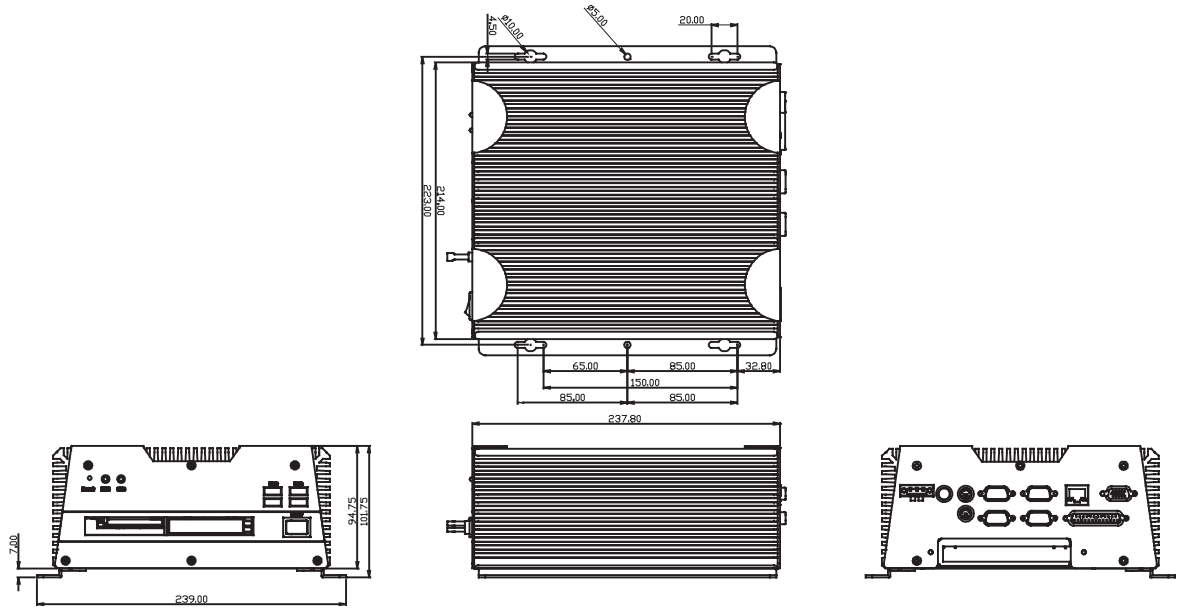

Информация для заказа

- **TF-AEC-6910-A1**
  Встраиваемый контроллер, ЦП Intel® Pentium® M 1,6 ГГц, безвентиляторный дизайн, питание 9-30 В пост. тока, 1 слот PCI, ОЗУ 512 Мбайт
- **TF-AEC-6910-A2**
  Встраиваемый контроллер, ЦП Intel® Celeron® M 1,3 ГГц, безвентиляторный дизайн, питание 9-30 В пост. тока, 1 слот PCI, ОЗУ 256 Мбайт
- **TF-AEC-6910-B1**
  Встраиваемый контроллер, ЦП Intel® Pentium® M 1,6 ГГц, безвентиляторный дизайн, питание 9-30 В пост. тока, 2 слота PCI, ОЗУ 512 Мбайт
- **TF-AEC-6910-B2**
  Встраиваемый контроллер, ЦП Intel® Celeron® M 1,3 ГГц, безвентиляторный дизайн, питание 9-30 В пост. тока, 2 слота PCI, ОЗУ 256 Мбайт
- **TF-AEC-6910-A4**
  Встраиваемый контроллер, ЦП Intel® Pentium® M 2 ГГц, безвентиляторный дизайн, питание 9-30 В пост. тока, 1 слот PCI, ОЗУ 512 Мбайт
- **TF-AEC-6910-B4**
  Встраиваемый контроллер, ЦП Intel® Pentium® M 2 ГГц, безвентиляторный дизайн, питание 9-30 В пост. тока, 2 слота PCI, ОЗУ 512 Мбайт

Дополнительные принадлежности

- **1757912001**
  Адаптер питания от перем. тока (120 Вт, вход. напр. 100~240 В, выходн. напр. 12 В пост. тока)
- **1702031830**
  Кабель питания (для США)
- **1702031831**
  Кабель питания (для Европы)
- **1702031810**
  Кабель питания (для Японии)
- **9741691011**
  Набор для крепления CD-ROM для AEC-6910 B1/B2
- **9741691007**
  Набор для крепления 3.5" НЖМД для AEC-6910 B1/B2
- **9741691006**
  Набор для крепления CD-ROM для AEC-6910 A1/A2
- **9783204006**
  2,5" НЖМД для транспорта, 40 Гбайт